Art.- Nr. 839N Gehmann Visierlinienerhöhung mit Schnellverstellung und Schnellverschluss

- individuell einstellbare Aluminium-Visierlinienerhöhung
- Höhenverstellung
  - von 26,5 mm bis maximal 67,5mm (in 1 mm-Schritten)
  - Höhen-Schnellverstellung 6mm ohne Werkzeug
- im Lieferumfang enthalten:
  - 4 Sätze unterschiedlich lange Schrauben
  - je 4 Distanzscheiben: 1 mm, 2 mm, 4 mm, 8 mm
  - 4 Distanzstücke 20mm gemäß neuer ISSF Regel
- zusätzlich seitliche Auslagerung 5 mm oder 10 mm
- vertikale und horizontale Skalierung zur Kontrolle der Einstellung
- stabile Klemmkrallen mit Federrückstellung für festen Sitz
- einstellbare, fixierbare Exzenter-Schnellspannung für werkzeuglosen, einfachen und schnellen Wechsel der Visierungen
- kompakte Bauweise
- Auslieferung im Zubehörkoffer Art. 990
  - 839-N passend für Feinwerkbau
  - 839A-N passend für Anschütz
  - 839W-N passend für Walther

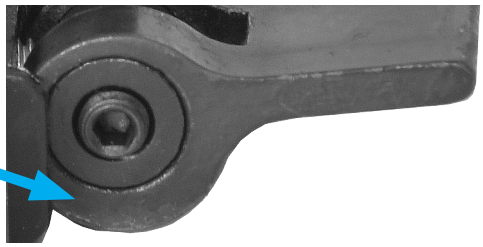

4 Distanzstücke
20mm gemäß neuer
ISSF Regel

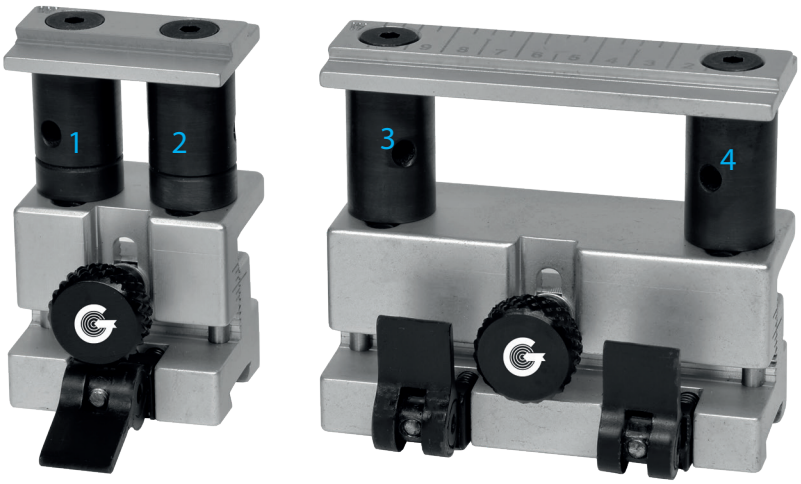

Bedienungsanleitung

GEHMANN

Art.- Nr. 839N Gehmann Visierlinienerhöhung mit Schnellverstellung und Schnellverschluss

1. Aufschieben auf Prismenschiene
2. Lösen der Sicherheitsschraube
3. Klemmhebel in Arettierungsposition stellen
4. Justierschraube der Klemmung leicht andrehen
5. Klemmhebel öffnen und schließen
6. Klemmkraft prüfen und wenn nötig, nachjustieren
7. Einstellung sichern

1.

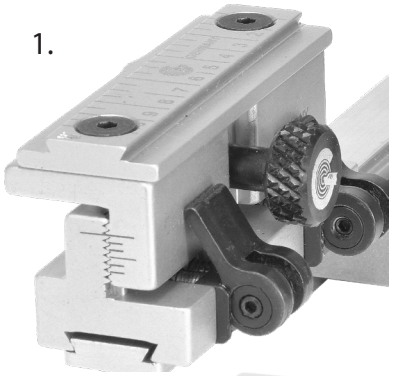

2.

3.

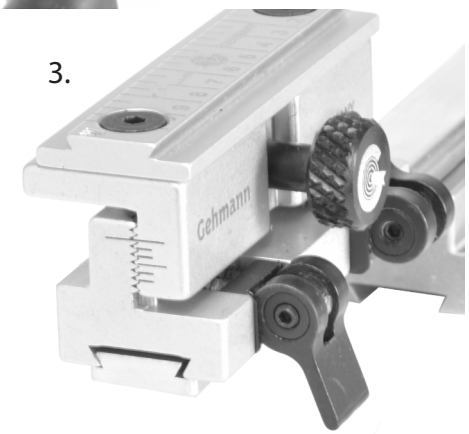

4.

5.

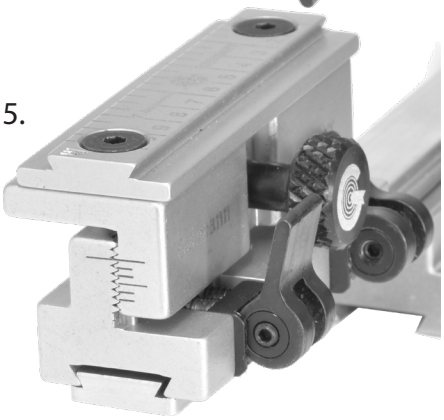

6.

Art.- No. 839N Gehmann Sight Line Elevation with Quick Adjustment and Quick Release

- iIndividually adjustable aluminum sight line elevation
- Height adjustment
  - from 26.5 mm to a maximum of 67.5 mm (in 1 mm increments)
  - Quick height adjustment of 6mm without tools
- Included in the delivery:
  - 4 sets of screws of different lengths
  - 4 spacers each: 1 mm, 2 mm, 4 mm, 8 mm
  - 4 spacers of 20 mm in accordance with the new ISSF rule
- Additional lateral displacement of 5 mm or 10 mm
- Vertical and horizontal scaling for setting control
- Sturdy clamping claws with spring return for secure fit
- Adjustable, lockable eccentric quick-release for tool-free, simple and quick change of sights
- Compact construction
- Delivery in accessory case Art. 990
- 839-N suitable for Feinwerkbau
- 839A-N suitable for Anschütz
- 839W-N suitable for Walthe

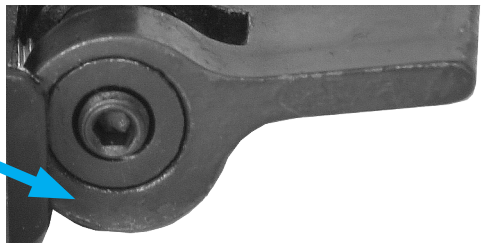

- 4 spacers of 20 mm in accordance with the new ISSF rule

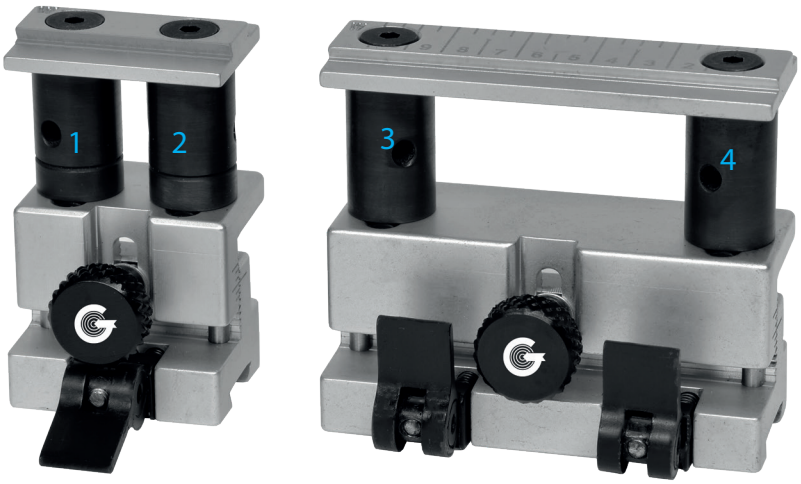

Manual

GEHMANN

Art.- No. 839N Gehmann Sight Line Elevation with Quick Adjustment and Quick Release

1. Slide onto the prism rail
2. Loosen the safety screw
3. Set the clamp lever to the locking position
4. Slightly tighten the adjustment screw of the clamp
5. Open and close the clamping lever
6. Check the clamping force and adjust if necessary
7. Secure the setting

1.

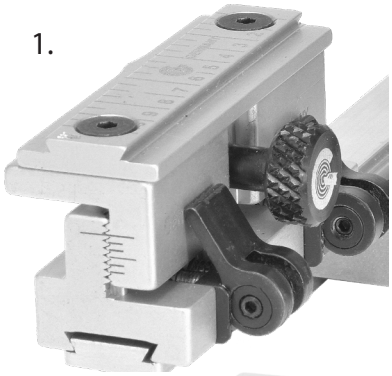

2.

3.

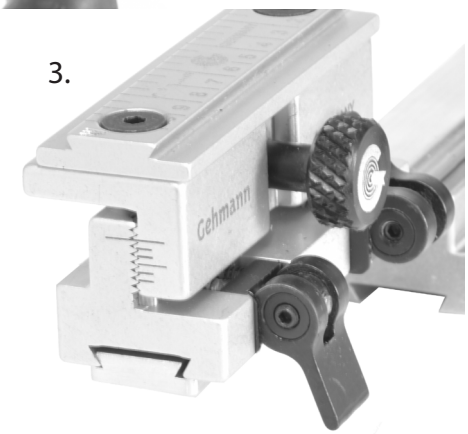

4.

5.

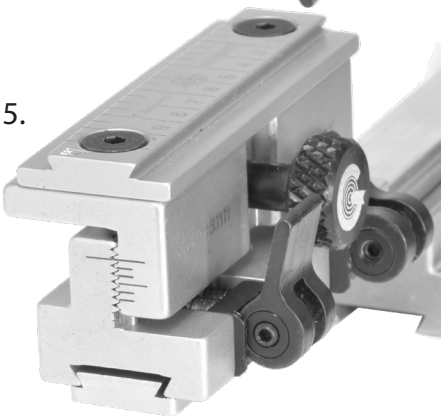

6.